BEZIEHUNGSKISTE

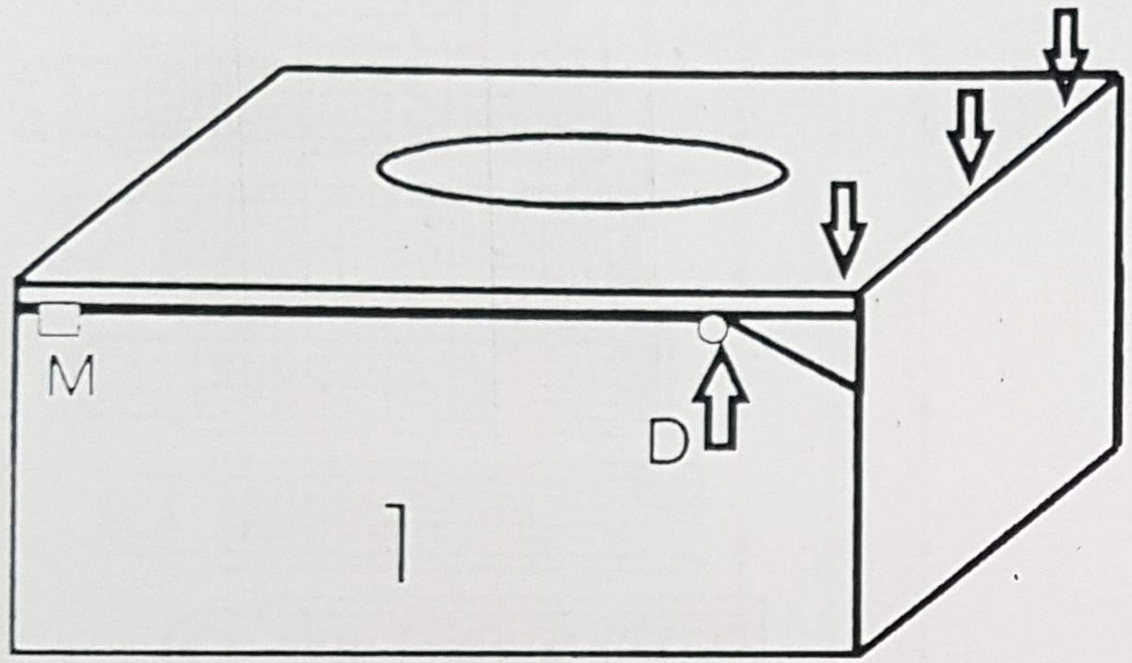

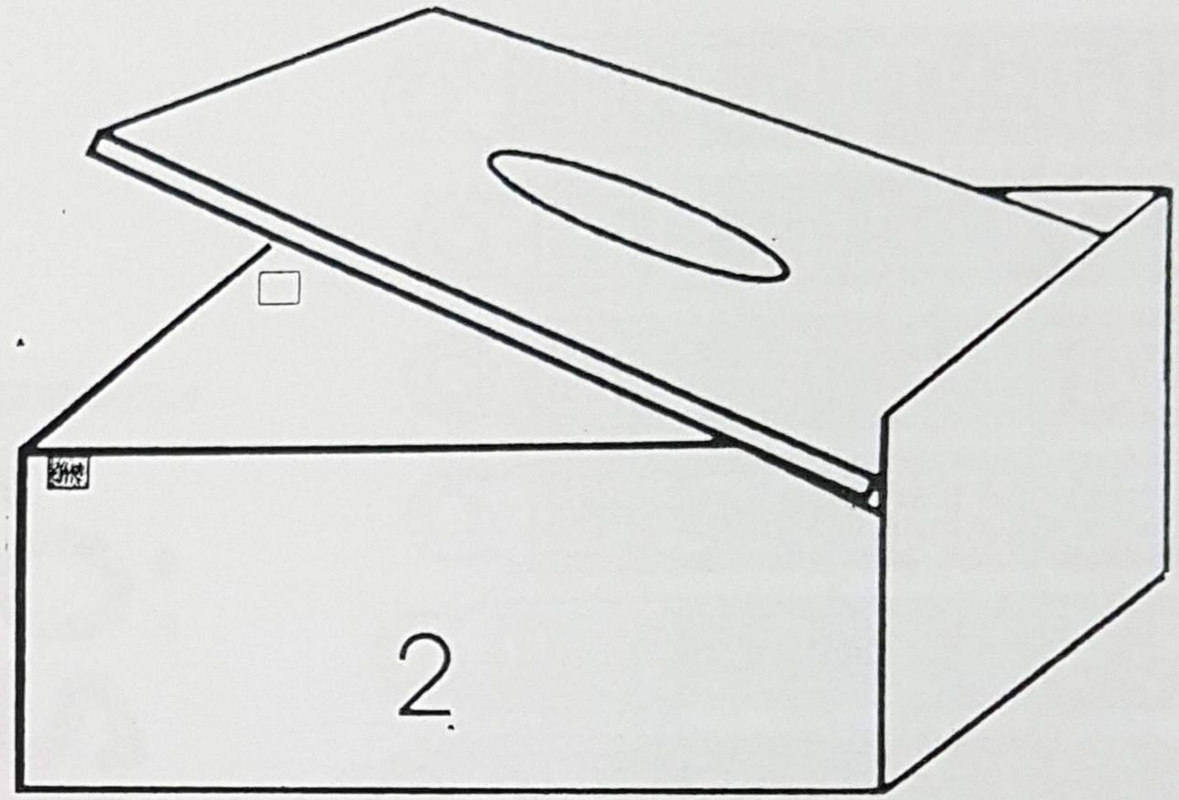

Drücken Sie über die ganze Breite hinter der Drehachse D den Deckel nach innen, um diese von den Magneten M zu lösen.(Bild 2)

Wo Rechts und Links ist, müssen Sie nur noch herausfinden)